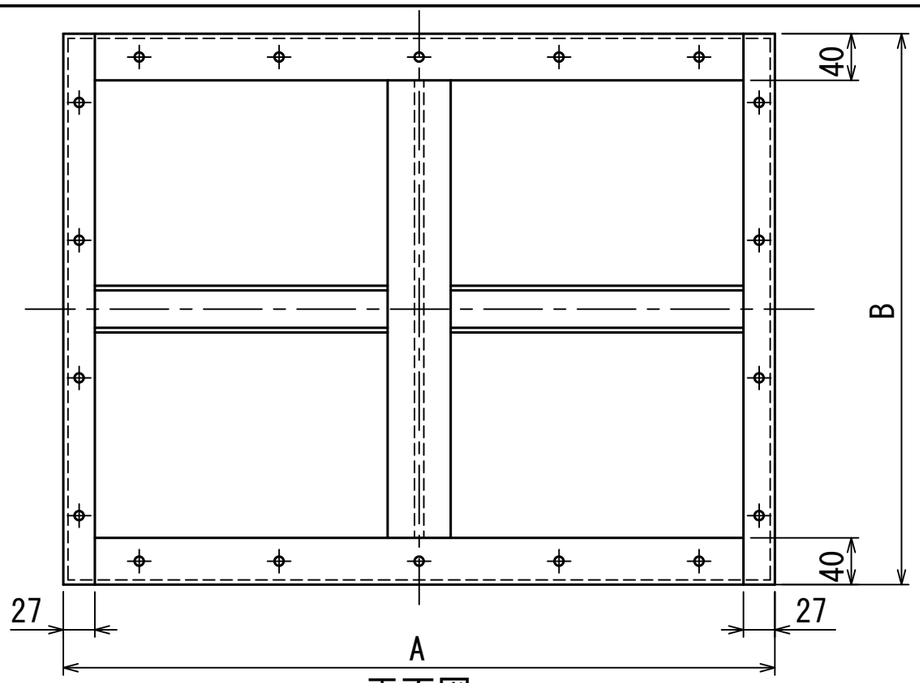

平面図

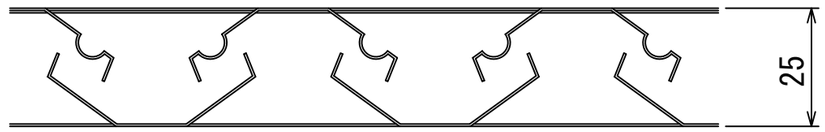

フィルター詳細図

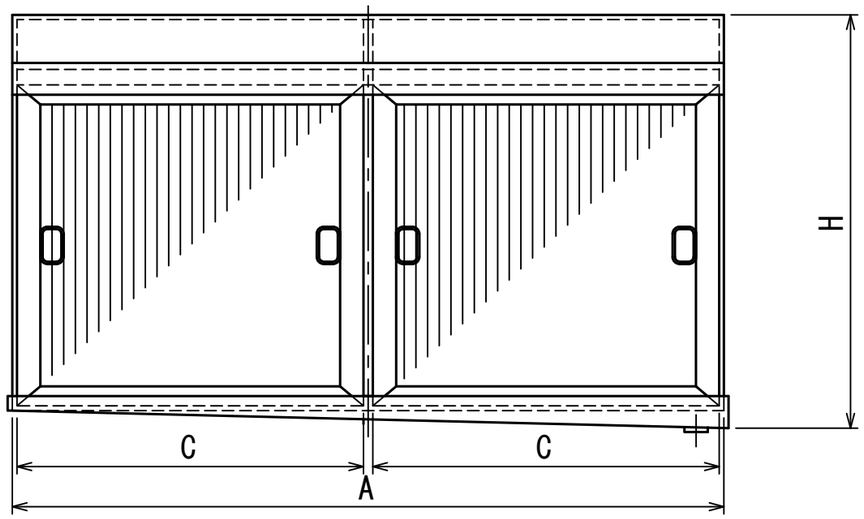

正面図

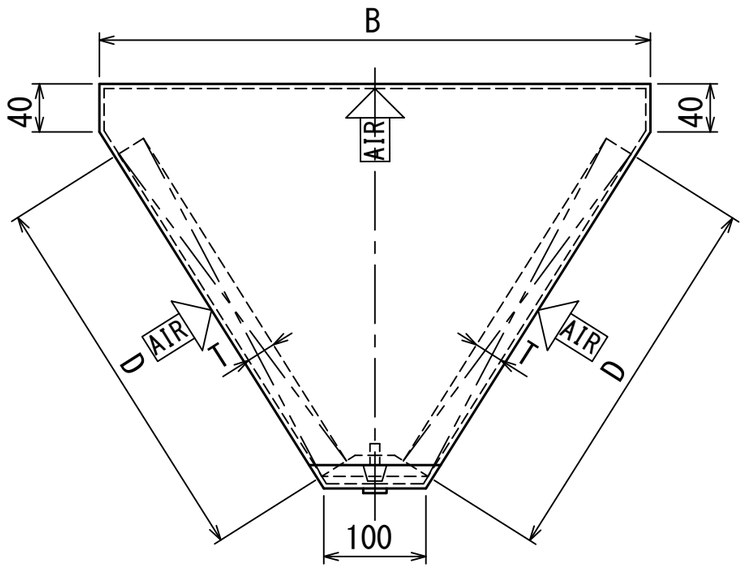

側面図

No.	品　名	材　質	数量	備　考
3				
2				
1				

品 名	ファイヤーグリスフィルター								図　法	
形 式	ＦＧＶ４　両面２連体チャンバー								三 角 法	
承認	石橋	検図	池上	設計	池上	製図	山田	尺度	NOT	日付 1997年 10月 9日
株 式 会 社 フ カ ガ ワ									図番	00-006-01

No.	品　名	A mm	B mm	H mm	D mm	C mm	T mm	枚数	台数	重量 kg/台
		フレーム寸法 mm			フィルター寸法 mm					
7										
6	FGV4-5050	1005	630	505	495	495	25	4		17.6
5	FGV4-4050	1005	530	420	395	495	25	4		15.0
4	FGV4-3050	1005	430	330	295	495	25	4		12.6
3	FGV4-2550	1005	380	290	245	495	25	4		11.5
2	FGV4-4040	805	530	420	395	395	25	4		12.7
1	FGV4-3030	610	430	330	295	300	25	4		8.8

記号	日付	記　事	承認	検図	製図
△	20 /				
△	20 /				
1	2022 12/20	品名･型形式更			

管理番号 K9000062